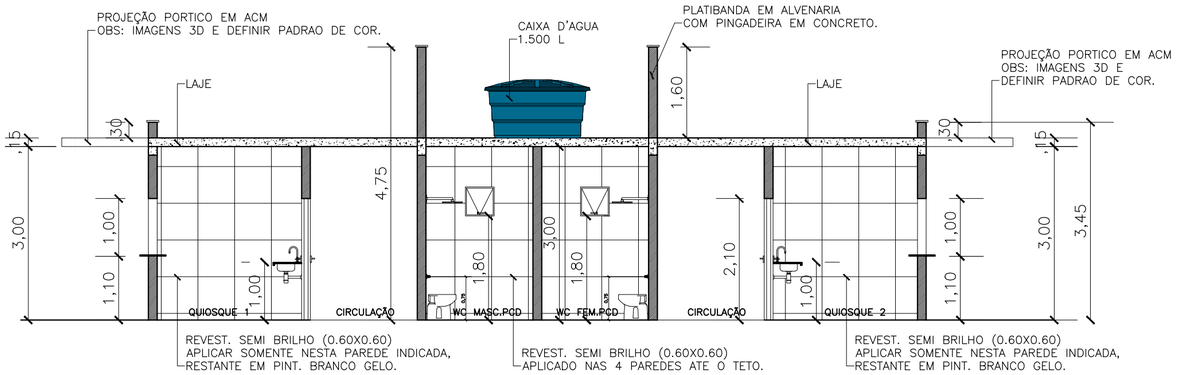

CORTE AA

ESCALA 1/75

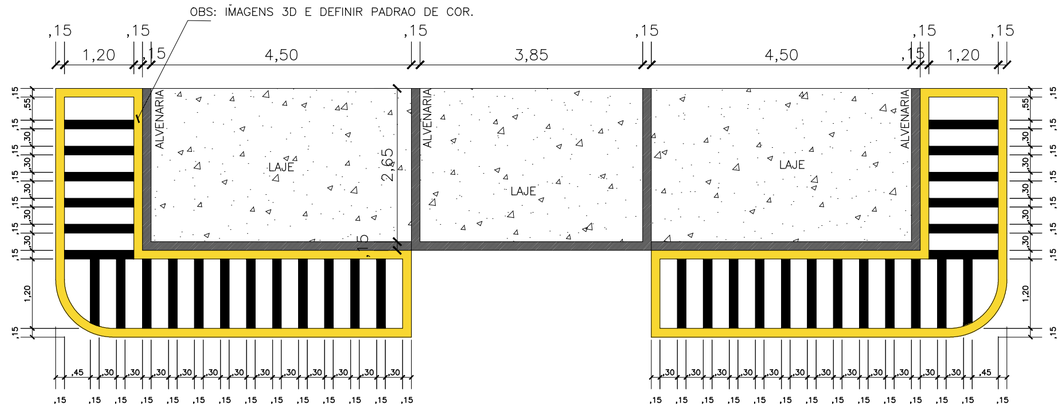

PLANTA DE COBERTURA E ACM

ESCALA 1/75

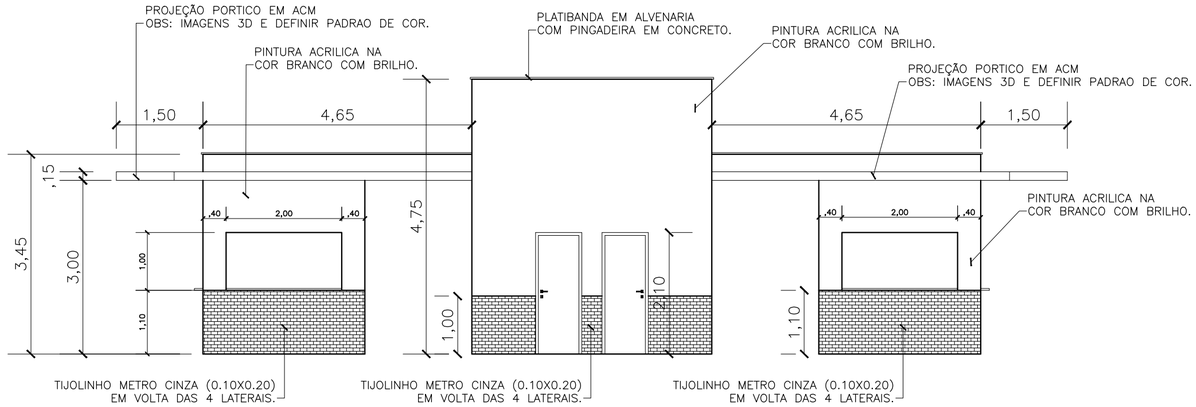

VISTA FRONTAL (FACHADA)

ESCALA 1/75

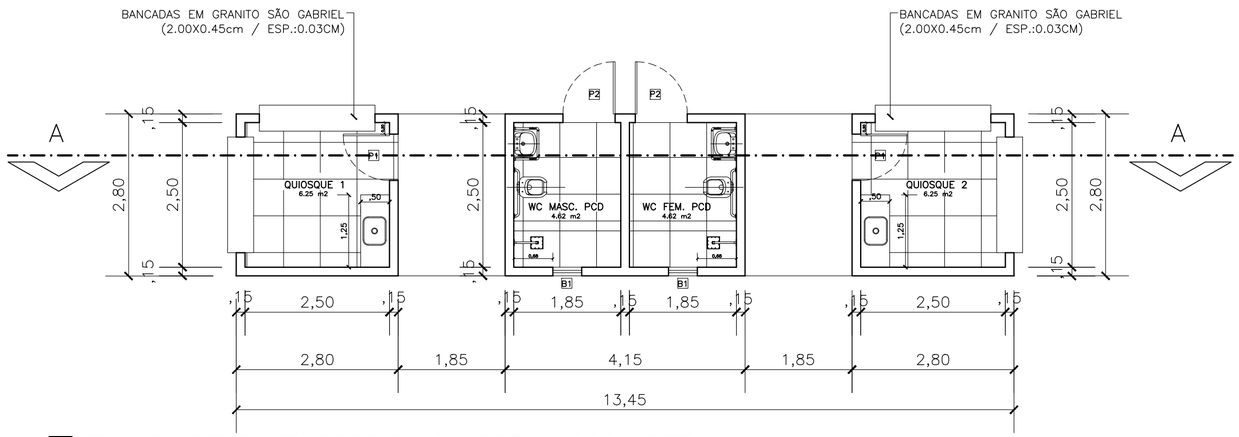

PLANTA BAIXA (QUIOSQUE)

ESCALA 1/75

IMAGEM 3D

SEM ESCALA

QUADRO DE ESPECIFICAÇÕES

PORTAS

N°	DIMENSOES	PEITORIL	TIPO
P1	0.80x2.10		ABRIR (MADEIRA)
P2	0.90x2.10		ABRIR (MADEIRA)

ESQUADRIAS

N°	DIMENSOES	PEITORIL	TIPO
B1	0.50X0.50	1.80	MAXIM-AR (ALUMINIO E VIDRO)

CYNTHIA LUZIA FARIAS RODRIGUES DE LIMA:03868163360

Assinado digitalmente por CYNTHIA LUZIA FARIAS RODRIGUES DE LIMA:03868163360 DN: C=BR, O=ICP-Brasil, OU=AC SOLUTI Multipla v5, OU=Videoconferência, OU=RFB e-CNPJ A1, OU=CYNTHIA LUZIA FARIAS RODRIGUES DE LIMA:03868163360 Razão: Eu sou o autor deste documento Local: Localização: Data: 2025.12.15 14:05:46-03'00' Versão: Adobe Acrobat Reader versão: 2025.1.1

TÍTULO: CONSTRUÇÃO DO CENTRO ESPORTIVO DE ITAIPAVA DO GRAJAU-MA		DATA: NOV/25
PROPRIETÁRIO: PREFEITURA MUNICIPAL DE ITAIPAVA DO GRAJAU-MA	AUTOR: CYNTHIA FARIAS CREA Nº 1118542142	
ENDEREÇO: ITAIPAVA DO GRAJAU - MA	ESCALA: INDICADA	FORMATO: A-2
DISCRIMINAÇÃO: PLANTAS ARQUITETONICAS (QUIOSQUE)		Nº PRANCHA: 03/03

AGM DE LIMA ENGENHARIA